ENGO

E25-230B

Розумний термостат ZigBee/868МГц, 230В

- Підходить для теплої підлоги або радіаторного опалення
- Працює з електронними головками ETRV
- Може контролювати до 6 радіаторних головок в одній кімнаті
- Вимірює температуру в приміщенні на відстані від радіатора для комфорту та економії
- Програмування та керування за допомогою додатку ENGO Smart (з використанням EGATE-ZB / EGATE-PRO)
- Голосове керування за допомогою Alexa/Google Home

ZIGBEE 3.0

E25

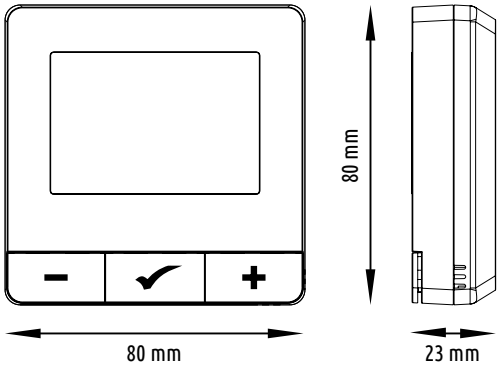

ТЕХНІЧНУ ІНФОРМАЦІЮ:

Модель	E25-230
Живлення	230В змінного струму 50 Гц
Макс. Струм	3(1)A
Діапазон темп. уставки	5,0°C до 45,0°C
Дисплей темп. Точність	0,5°C
Алгоритм керування	TPI, Гістерезис (±0,1°C до ±2°C), Delta RCWC
Зв'язок	ZigBee 3.0, RF 868MHz
Керуючий вихід	NO/COM без напруги
Розміри [мм]	80 x 80 x 23

ОПИС З'ЄДНАННЯ:

a) Схеми підключення до джерела тепла

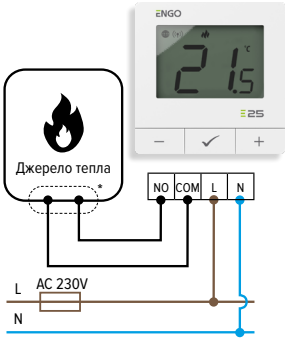

b) Схеми підключення циркуляційного насоса

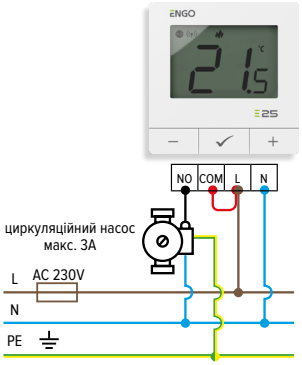

c) Електричні схеми для електроприводу

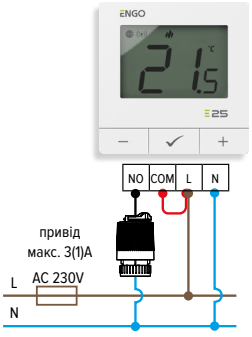

d) Схема підключення для блоку керування ECB62-ZB

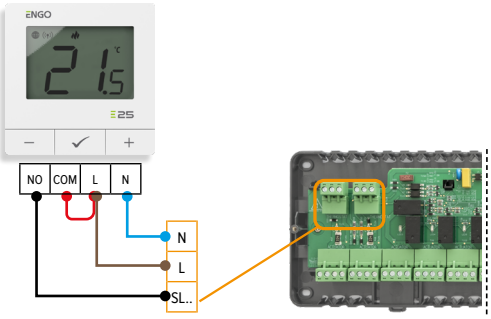

ECB62-ZB
ZigBee-коробка для керування теплою підлогою

e) Схема підключення блоку управління ECB8-230

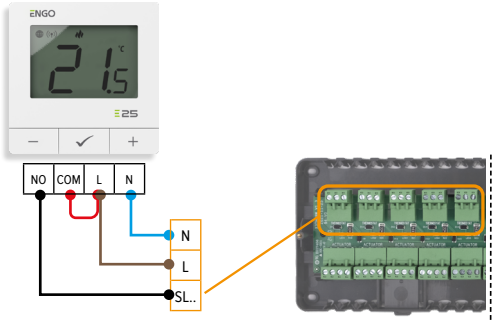

ECB8-230
Дротовий блок керування для теплої підлоги